# ライフ Life 旭木材から皆様へ

2021 8

今年も8月号を発行することになりました。例年は8月に木工教室を開催しており、その様子を掲載するため、9月号を発行していました。去年に引き続き木工教室が中止になり残念に思います。来年こそはみなさんと大声で笑って楽しく木工体験できるよう目指していきたいです。
お盆前に1回目の接種をしてきました。ちょうど体調が悪く点滴しに病院へ行っていたので、お医者さんに相談したうえで打ってきました。もう回復しましたので2回目は体調万全で受けたいです。


お問い合わせ

旭木材工業株式会社
〒919-1331 福井県三方上中郡若狭町鳥浜40号13番地の7

0770-45-0047
ぜひお気軽にお問い合わせください！

ホームページはこちらから▼
Instagramはこちらから▼


## TOPIC 1 離れフルリフォーム完成しました

1階は納屋、2階は居室として使われていた離れを、ご家族みんなで生活できるようフルリフォームしました。軒と雨樋が白く、蔵のような雰囲気があり、濃い青色もよく映えていて美しいです。

**リフォームする前の離れ ▶**
1階は車庫、2階は居室となっていた離れ。冬は特に寒さが厳しい地域で、夜に窓辺に置いた水が朝には凍っていたこともあったそうです。水廻りも母屋にしかありませんでした。

**◀ リビングダイニングの上げ間**
こちらのお家のテーマカラーの青。ヘリまで青い畳にすることで、はっとする印象に。表情のある淡い木目の中で引きしまって見えます。

**◀ システムキッチン**
スペースが広くとれる壁付けI型キッチンに。クリナップのステディアは躯体全てがステンレスで清潔力が抜群。換気扇はお手入れ簡単な自動洗浄の洗エールレンジフード。

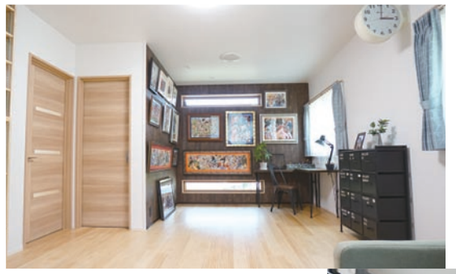

**◀ こだわりの展示スペースのある私室**
お施主様のご趣味の作品が飾られるように、壁面の一部に有孔ボードを採用しました。作品の入替が簡単にできます。

また作品づくりの資料も膨大な数があったので壁面収納を造作しました。テレビも置けるようにしたことですっきりとした印象になります。

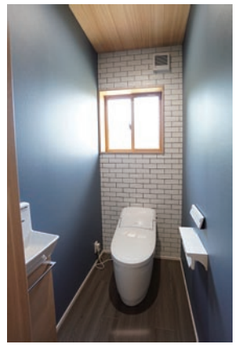

**トイレ**
1階・2階ともにトイレを設置。タイル地風の壁紙があることで、両側の暗い藍色が塗り壁のように感じられます。リクシルのプレアスLS。

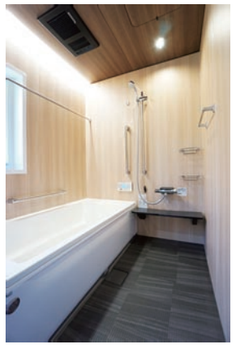

**ユニットバス**
ハウステックのフェリテを採用しました。ショールームでモデルを一目で気に入り即決されました。湯舟のふちは掴まれるよう凹みがあり高齢者にも嬉しいデザイン。

## TOPIC 2 リフォーム完成しました

リビングからガラス戸のみで繋がる土間を居室として使えるようリフォームしました。梁は以前同様あらわしにし、外から出入りしやすいよう掃き出し窓も設置。一番明るい場所を居室として使えるので、これからはこのお部屋をメインリビングとしてお使いになるそうです。

**キッチンへの階段**
居室の床をリビングや玄関とフラットにしたので、既存のキッチン・洗面所へ行くのに段差ができました。そこで大工さん手作りの階段を施工しました。アールの階段は面積がとれる上に角がないので安全で美しいです。

**工事前の様子**
リフォーム前は家族用玄関に使われている勝手口と土間がありました。奥のリビングとはガラス戸で区切られており光が届かず暗い印象でした。また、この勝手口とキッチンだけ床が20cmほど下がっていました。

## 第13回木工教室 木工キット販売のおしらせ

2021年第13回木工教室は、ウィルス感染拡大の影響を受け、開催を中止します。
安全な状況下での飲食を伴うイベントは未だ困難であると判断しました。去年に引き続き中止になってしまい主催側としてもたいへん残念です。
来年こそは皆さまと楽しく木工体験できることを祈っています。
今年もお家で木工体験を楽しんでもらえれば嬉しいです。

### ちっちゃなイス

幼児用のイスに、小さな踏み台に、ちょっとした飾り台に。今年の木工作品はかわいくて使いまわしやすいサイズです。工作前にあらかじめ塗装をするといっそうおしゃれになるので、ぜひペイントで遊んでみてほしい木工作品です。この椅子で基本の形がわかれば、大人用の大きい椅子も作れるようになるかも？

※イメージは実際のものと異なる場合があります。あらかじめご了承ください。

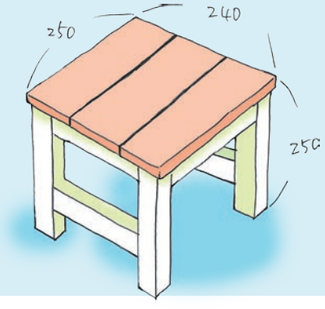


1セット 500円税込
ご注文は各家庭3セットまで
8月26日～27日ごろのお渡し予定
ご自宅までお届けします

**お電話 0770-45-0047**
メールやフェイスブックからでも受け付けています。
**〆切 8月25日(水)**